SHANTUI

# SD22

## Tracteur à chenilles

| | |
|---|---|
| Moteur Modèle | Cummins NT855-C280S10 |
| Puissance totale | 175kW(235hp)@1800rpm |
| Poids de service | 23,450kg |

Shantui Torqflow Travel Drive
powershift transmission

# SD22 PARAMÈTRES

| MOTEUR | SD22/W | SD22C | SD22F | SD22D/E | SD22S | SD22R |
|---|---|---|---|---|---|---|
| Moteur | Cummins NT855-C280S10 | | | | | |
| Emissions | China-I | | | | | |
| Vitesse de rotation nominale | 1800rpm | | | | | |
| Puissance totale | 175kW(235hp)@1800rpm | | | | | |
| Puissance nette | 162kW(220hp)@1800rpm | | | | | |
| Nombre de cylindres - alésage du cylindre × course | 6-140X152mm | | | | | |
| Cylindrée de piston | 14.01L | | | | | |
| Couple max. | 1080N.m@1300rpm | | | | | |
| Système de refroidissement | Mechanic fan | | | | | |
| **SYSTÈME DE TRANSMISSION** | **SD22/W** | **SD22C** | **SD22F** | **SD22D/E** | **SD22S** | **SD22R** |
| Système de transmission | Convertisseur de couple monophasé à trois éléments et à un étage, boîte de vitesse à pignons planétaires, à embrayage à multi-lame, à combinaison hydraulique et à lubrification forcée | | | | | |
| Vitesse de marche – Marche avant | F1:3.6km/h R2:6.5km/h F3:11.2km/h | | | | | |
| Vitesse de marche – Marche AR | R1:4.3km/h R2:7.7km/h R3:13.2km/h | | | | | |
| Force de traction théorique max. | 450kN | | | | | |
| Direction | Type humide, serrage par ressort multi-disque, séparation hydraulique | | | | | |
| Freinage | Embrayage de direction manuel - hydraulique, type humide, avec bande flottante et force d'assistance hydraulique | | | | | |
| Transmission finale | Réduction de vitesse à dents droites à double étage, lubrification par barbotage | | | | | |
| **SYSTÈME DU CHÂSSIS** | **SD22/W** | **SD22C** | **SD22F** | **SD22D/E** | **SD22S** | **SD22R** |
| Type | Structure de suspension avec poutre busquée et oscillante et poutre d'équilibre | | | | | |
| Type de la chenille | Dent simple | | | | Modèle de navire | |
| Distance centrale de la chenille | 2000mm | 2000mm | 2000mm | 2000mm | 2250mm | 2250mm |
| Largeur du patin de chenille | 560/610 /660mm | 660mm | 610/ 660mm | 560/610 /660mm | 910mm | 910mm |
| Longueur du sol de contact de la chenille | 2430mm | 2430mm | 2430mm | 3050mm | 3480mm | 3480mm |
| Surface du sol de contact de la chenille | 28727cm² | 40935cm² | 40935cm² | 38317cm² | 71476cm² | 71476cm² |
| Nombre de segments de la chenille,segments / côté | 38 | 38 | 38 | 41 | 45 | 45 |
| Pression au sol(Disposition standard) | 66kPa | 57.5kPa | 64kPa | 66kPa | 36kPa | 35.2kPa |
| Nombre de galets porteurs, pièces / côté | 2 | 2 | 2 | 2 | 2 | 2 |
| Nombre de roues porteuses, pièces / côté | 6 | 6 | 6 | 7 | 8 | 8 |
| Pas de chaînons de la chaîne | 206mm | 206mm | 206mm | 206mm | 206mm | 206mm |
| **VOLUME D'ENTRETIEN** | **SD22/W** | **SD22C** | **SD22F** | **SD22D/E** | **SD22S** | **SD22R** |
| Volume du réservoir de carburant | 450L | 450L | 450L | 450L | 450L | 450L |
| Volume du liquide de refroidissement | 79L | 79L | 79L | 79L | 79L | 79L |
| Volume de l'huile moteur | 45L | 45L | 45L | 45L | 45L | 45L |
| Convertisseur de couple Boîte de vitesse Boîte d'essieu AR | 122L | 122L | 122L | 122L | 122L | 122L |
| Réservoir d'huile hydraulique de service | 110L | 110L | 110L | 110L | 110L | 110L |
| Transmission finale | 82L/side | 82L/side | 82L/side | 102L/side | 102L/side | 102L/side |

| POIDS À MANIPULER | SD22/W | SD22C | SD22F | SD22D/E | SD22S | SD22R |
|---|---|---|---|---|---|---|
| Poids d'opération pour disposition standard | 23450kg | 24000kg | 24700kg | 24600kg | 25700kg | 26000kg |
| **LAME DE SCRAPE** | **SD22C** | **SD22/W** | **SD22F** | **SD22D/E** | **SD22S** | **SD22R** |
| Type | Lame de poussée-charbon | Lame inclinée et droite / Lame angulaire / Lame en forme U / Lame semi-U | | | Lame inclinée et droite à sol humide | Pelle d'assainissement |
| Capacité | 8m³ | 4.6/3.4/5.8/6.7m³ | | | 5.2m³ | 11.8m³ |
| **PARAMÈTRES DE DIMENSIONS** | **SD22C** | **SD22/W** | **SD22F** | **SD22D/E** | **SD22S** | **SD22R** |
| Hauteur hors-tout | 3402mm | 3402mm | 3402mm | 3402mm | 3402mm | 3402mm |
| Hauteur de dents de chenille | 72mm | 72mm | 72mm | 72mm | 123mm (Wetland type) | |
| Garde au sol | 405mm | 405mm | 405mm | 405mm | 513mm | 513mm |
| Longueur de la machine complète(sans cadre de traction) | 6027mm | 5462mm | 5462mm | 5712mm | 6257mm | 6257mm |
| Longueur de la machine complète (sans cadre de traction) | 6060mm | 5495mm | 5495mm | 5495mm | 6290mm | 6290mm |
| Hauteur de levage max. de la lame de scraper | 1210mm | 1210mm | 1210mm | 1210mm | 1330mm | 1330mm |
| Profondeur de coupe max. de la lame de scraper | 540mm | 540mm | 540mm | 540mm | 550mm | 550mm |
| Angle de pénétration au sol pour la lame de scraper | 55°±3°(deg.) | | | | | |
| Largeur de la lame de scraper | 4200mm | 3725/4365/3800/3725mm | | | 4365mm | |
| Hauteur de la lame de scraper | 1350mm | 1315/1055/1343/1374mm | | | 1248mm | 1885mm |
| Espacement extérieur de la chenille (disposition standard) | 3000mm | 3000mm | 3000mm | 3000mm | 3800mm | 3800mm |
| **RIPPEUR** | | | | | | |
| Type | Rippeur à 3 dents | | | Rippeur à dent simple | | |
| Poids | 2600kg | | | 2450kg | | |
| Profondeur d'ameublissement du sol | 666mm | | | 695mm | | |
| Hauteur de levage max. | 555mm | | | 515mm | | |
| Longueur du rippeur (Position d'ameublissement du sol) | 1781mm | | | 1974mm | | |
| Largeur du rippeur | 2158mm | | | 1426mm | | |
| Angle de départ (position de levage max.) | 25.5° | | | 25.5° | | |
| Largeur d'ameublissement du sol | 2000mm | | | 2000mm/106mm | | |
| Distance d'angles de soutien du rippeur | 930mm | | | - | | |

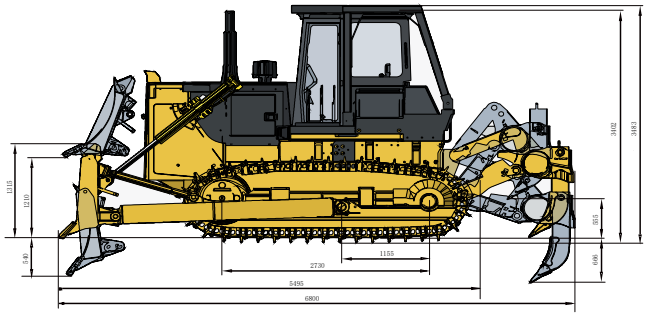


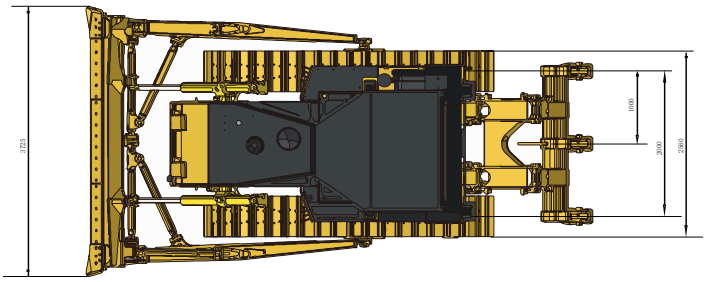


* Les spécifications peuvent être modifiées sans préavis. L'image peut inclure des options. La couleur et l'apparence réelles du produit peuvent différer de celles indiquées.


**SHANTUI CONSTRUCTION MACHINERY CO., LTD.**
ADD: No. 58, G327 Highway Jining City, Shandong, CHINA
TEL: +86-537-2909369
FAX: +86-537-2311219
EMAIL: trade@shantui.com
WEB: www.shantui.com


SHANTUI
LET'S MAKE CONSTRUCTION EASIER